１０月８日(土)　U－１２予選リーグ組合せ・試合日程

A　リーグ

		加木屋南	セントレア	VOICE	シルフィード	勝	負	分	得点	失点	差	勝点	順位
1	加木屋南												
2	セントレア												
3	VOICE												
4	シルフィード												

B　リーグ

		卯ノ里	八幡	武豊	刈谷SC	勝	負	分	得点	失点	差	勝点	順位
1	卯ノ里												
2	八幡												
3	武豊												
4	刈谷SC												

C　リーグ

		東光	大府SSS	81FC	SC高橋	勝	負	分	得点	失点	差	勝点	順位
1	東光												
2	大府SSS												
3	81FC												
4	SC高橋												

D　リーグ

		東浦キッズ	加木屋2000	亀城	豊田龍神	勝	負	分	得点	失点	差	勝点	順位
1	東浦キッズ												
2	加木屋2000												
3	亀城												
4	豊田龍神												

A・Bリーグ　北部中学校Aコート　15分ハーフ

	時間	組合せ	主審	副審
1	8:30	加木屋南　×　セントレア	卯ノ里	八幡
2	9:10	卯ノ里　×　八幡	加木屋南	セントレア
3	9:50	VOICE　×　シルフィード	武豊	刈谷SC
4	10:30	武豊　×　刈谷SC	VOICE	シルフィード
	11:10	**開会式**		
5	11:30	加木屋南　×　VOICE	卯ノ里	武豊
6	12:10	卯ノ里　×　武豊	加木屋南	VOICE
7	12:50	セントレア　×　シルフィード	八幡	刈谷SC
8	13:30	八幡　×　刈谷SC	セントレア	シルフィード
9	14:10	加木屋南　×　シルフィード	刈谷SC	卯ノ里
10	14:50	卯ノ里　×　刈谷SC	シルフィード	加木屋南
11	15:30	VOICE　×　セントレア	八幡	武豊
12	16:10	八幡　×　武豊	VOICE	セントレア

C・Dリーグ　北部中学校Bコート　15分ハーフ

	時間	組合せ	主審	副審
1	8:30	東光　×　大府SSS	東浦キッズ	加木屋2000
2	9:10	東浦キッズ　×　加木屋2000	東光	大府SSS
3	9:50	81FC　×　SC高橋	亀城	豊田龍神
4	10:30	亀城　×　豊田龍神	81FC	SC高橋
	11:10	**開会式**		
5	11:30	東光　×　81FC	東浦キッズ	亀城
6	12:10	東浦キッズ　×　亀城	東光	81FC
7	12:50	大府SSS　×　SC高橋	加木屋2000	豊田龍神
8	13:30	加木屋2000　×　豊田龍神	大府SSS	SC高橋

１０月９日(日)　U－１２順位トーナメント試合日程

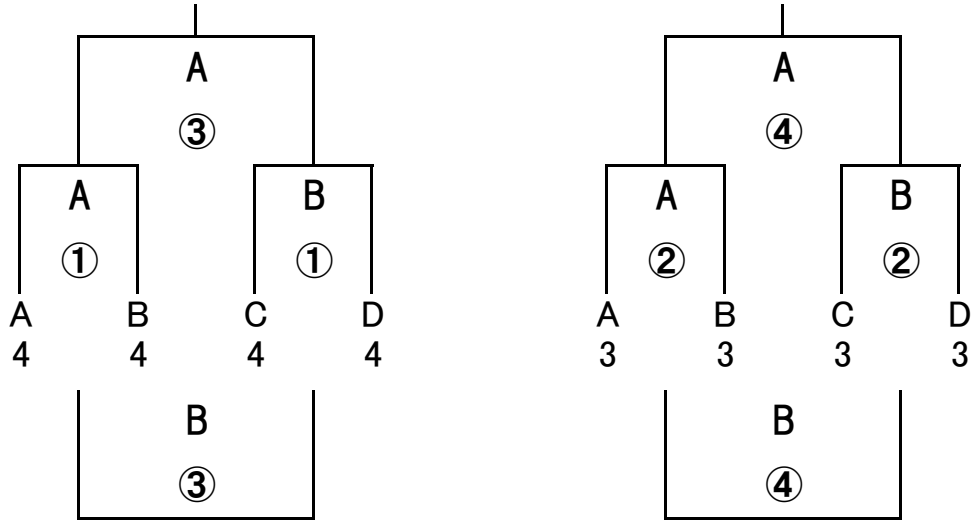

※20分ハーフ

審　判　割　当

	北部中学校Aコート				北部中学校Bコート		
	主審	副審		時間	主審	副審	
①	A3	B3	B3	8:30	C3	D3	D3
②	A①の勝	A①の勝	A①の負	9:20	B①の勝	B①の勝	B①の負
③	A②の勝	A②の勝	A②の負	10:10	B②の勝	B②の勝	B②の負
④	A③の勝	A③の勝	A③の負	11:00	B③の勝	B③の勝	B③の負
⑤	A④の勝	A④の勝	A④の負	11:50	B④の勝	B④の勝	B④の負
⑥	A⑤の勝	A⑤の勝	A⑤の負	12:40	B⑤の勝	B⑤の勝	B⑤の負
⑦	A⑥の勝	A⑥の勝	A⑥の負	13:30	B⑥の勝	B⑥の勝	B⑥の負
⑧				14:20	B⑦の勝	B⑦の勝	B⑦の負
	大会本部	A⑦の勝	A⑦の負	14:40			

※ 決勝戦の試合時間は変更する場合があります。
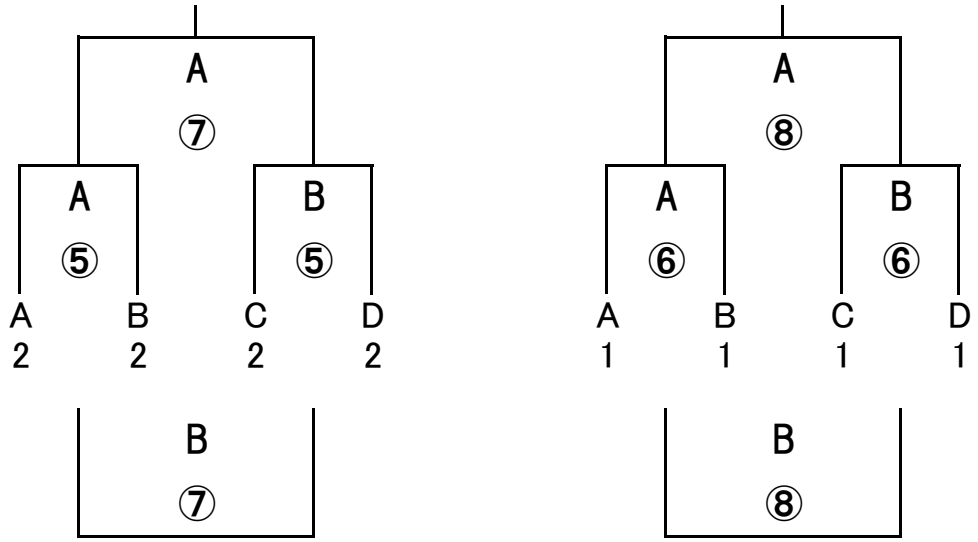
※20分ハーフ